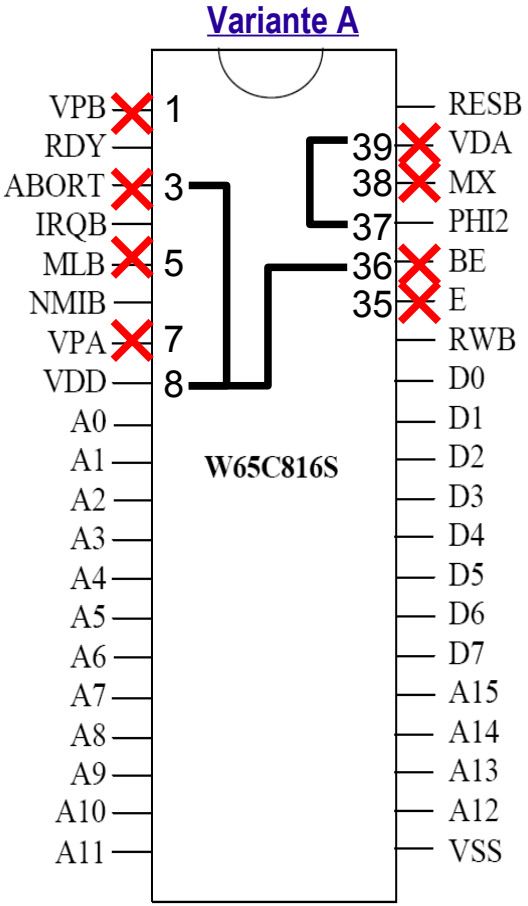

Figure 3-2 W65C816S 40 Pin PDIP Pinout

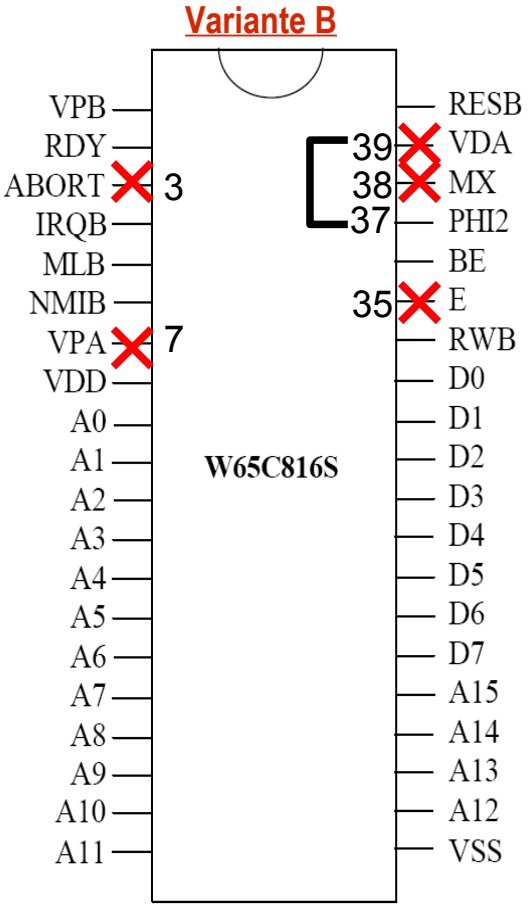

Figure 3-2 W65C816S 40 Pin PDIP Pinout

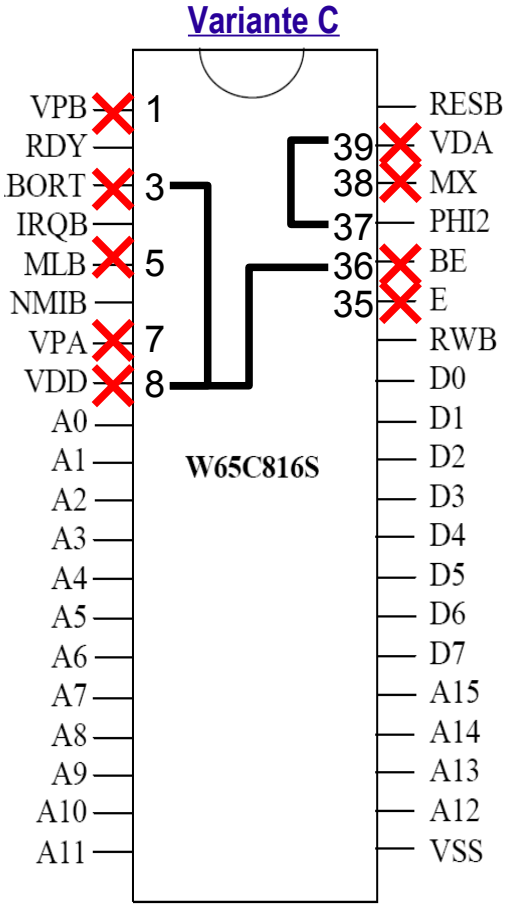

Figure 3-2 W65C816S 40 Pin PDIP Pinout

Beschaltung 65c816 CPU (Variante A, Vitali Derr):
1/ alle neubelegten Pins (1, 3, 5, 7, 35, 36, 38, 39) wegbiegen
2/ Auf der **CPU** selbst Pin 3 und 36 mit Pin 8 (+5 V) mittels Draht verbinden
3/ Am **CPU-Sockel** Pin 37 mit Pin 39 verbinden (Takteingang, -ausgang)

Beschaltung 65c816 CPU (Variante B, R. Langfeld):
1/ Pin 3, 7, 35, 38, 39 seitlich wegbiegen (alles Ausgänge, müssen also nicht auf + 5 V gelegt werden, unbeschaltet lassen!)
2/ Pin 37 muß auf Pin 39 des ursprünglichen Procs zusätzlich
rübergelegt werden (Drahtbrücke !)

Beschaltung 65c816 CPU (Variante C, Stefan Ottow, Novag SF C):
1/ wie in A nur auf der **CPU** selbst Pin 3 und 36 mit Pin 8 (+5 V) mittels Draht verbinden und Pin 8 wegbiegen!

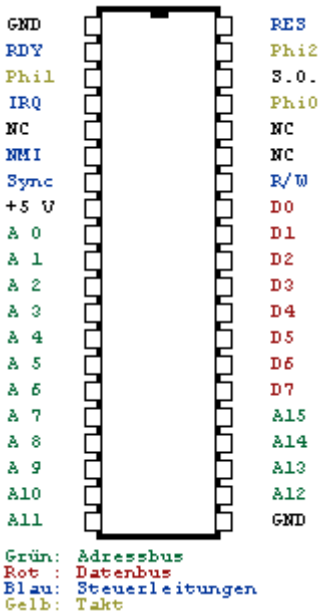

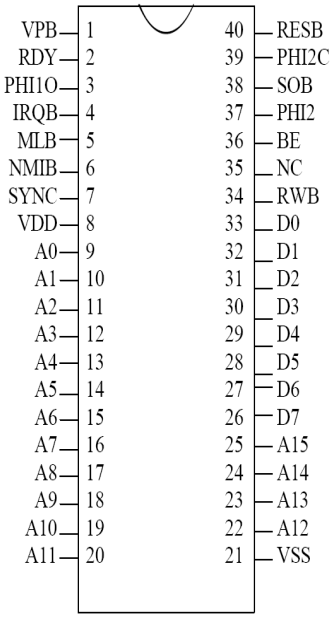

Figure 3-1 W65C02S 40 Pin PDIP Pinout